Télécommande filaire H3T

SPECIFICATIONS TECHNIQUES

Combinaisons	2 à 10 boutons
Type de fixation	crochet amovible
Indice de protection	IP55
Couleur	RAL 7035 (Gris clair)

Options :

Sécurité des fonctions	-Clé de condamnation totale -Clé de condamnation sélective
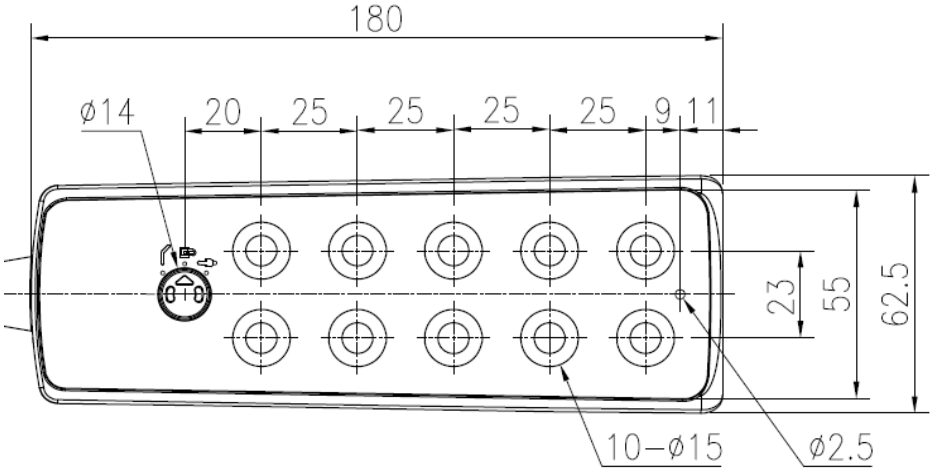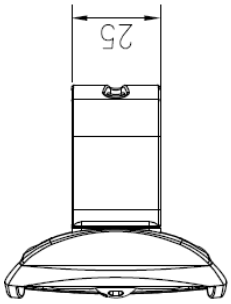
DIMENSIONS